附件

单一问题解决方案

我们各种各样的附件模块完成编码器方案。

用这些模块，我们为您提供了满足您的应用需求的最佳手段。

编码器负载模块

带可选冲击模块的 AC58–S/M/P

应用中，当振动频率大于 100m/s^2，冲击频率大于 1000m/s^2 时，就需要使用冲击模块。通过集成衰减成分，这些编码器额定值被减小了。

安装	通过夹紧法兰或夹紧偏心安装法兰 通过弹性联轴器连接轴
最大轴绝对荷载	轴向 30N，径向 100N
轴径	10mm

尺寸图

带冲击模块和连接电缆的编码器

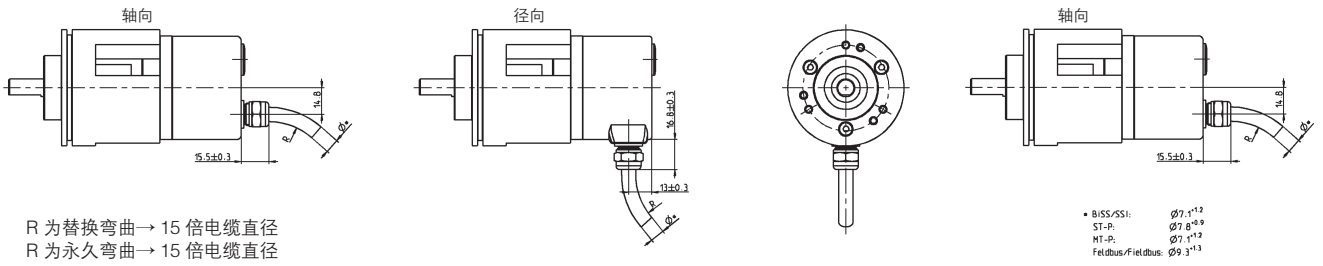

R 为替换弯曲→ 15 倍电缆直径
R 为永久弯曲→ 15 倍电缆直径

单位：mm

尺寸图

带冲击模块和法兰连接器的编码器

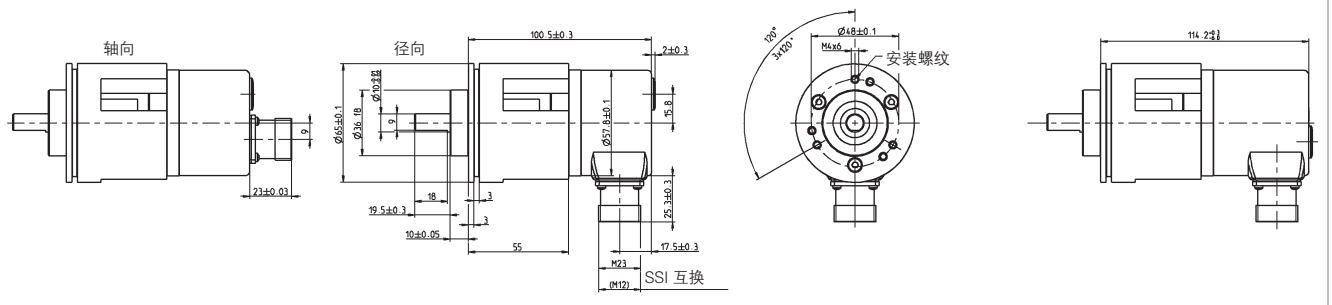

单位：mm

订购数据

对于带冲击模块的编码器，请咨询时说明您所需要匹配的编码器类型。

（附件单元 1 540 239 法兰订购代码：L.42 用于 RI58,K.42 用于 AC58）